Hustach SAS
Clés dynamométriques

Douilles 1/4”

pour clés dynamométriques

Cotes métriques

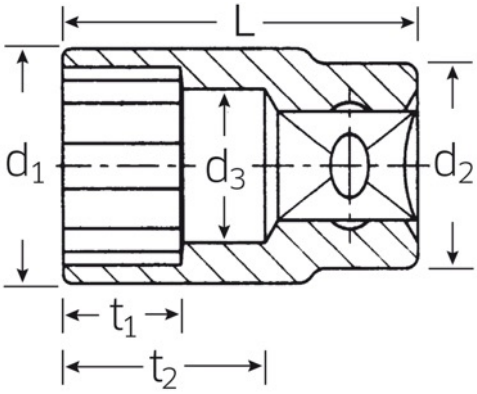

Acier à haute performance HPQ. Ces douilles chromées sont pourvues du système de conception AS-drive et du système Quick

6 pans x carré **1/4”** - série 40

Reférence	cote sur plat mm	d1 mm	d2 mm	d3 mm	L mm	t1 mm	t2 mm	g	coffret
01010003	3	5,6	10,7	2,5	23	2	15	7	10
01010032	3,2	5,6	10,7	2,5	23	2	15	8	10
01010035	3,5	6	10,7	2,5	23	2,5	15	8	10
01010004	4	6,7	10,7	3,2	23	3,5	15	9	10
01010045	4,5	7,3	10,7	3,7	23	4	15	9	10
01010005	5	7,9	10,7	4	23	4,5	15	8	10
01010055	5,5	8,5	10,7	4,5	23	6	15	9	10
01010006	6	9,2	10,7	5	23	6	15	9	10
01010007	7	10,7	10,7	6	23	6,5	13,4	10	10
01010008	8	11,6	11,6	7	23	8	13,1	11	10
01010009	9	12,8	12,8	8	23	8	12,8	14	10
01010010	10	14,3	14,3	9	23	8	14,9	17	10
01010011	11	15,5	15,5	10	23	9	14,6	19	10
01010012	12	16,5	16,5	11	23	9,5	14,3	24	10
01010013	13	17,8	17,8	12	23	9,5	14	26	10
01010014	14	18,8	18,8	13	24	10	14,7	32	10

HUSTACH Sas,179 rue de Montepy, 69210 FLEURIEUX SUR L’ARBRESLE - FRANCE
Tel: +33 (0)4 78 33 39 19 Fax: +33 (0)4 78 33 50 35 email: dh@hytorc-ce.com
www.hytorc-services.com

Douilles 1/4”

pour clés dynamométriques

Cotes pouces

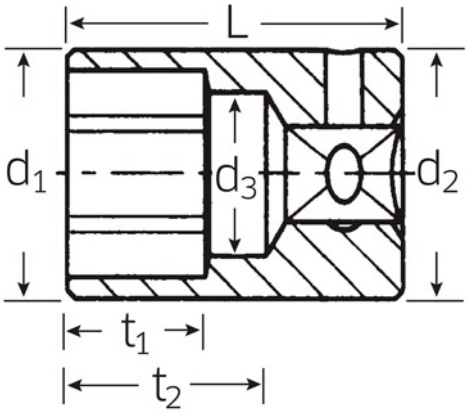

6 pans x carré **1/4”** - série 40a

Reférence	cote sur plat pouce	d1 mm	d2 mm	d3 mm	L mm	t1 mm	t2 mm	g	coffret
01410008	1/8	5,6	10,7	2,5	23	2	15	7	10
01410010	5/32	6,7	10,7	3,2	23	3,5	15	9	10
01410012	3/16	7,6	10,7	4	23	4,5	15	9	10
01410014	7/32	8,6	10,7	5	23	6	15	9	10
01410016	1/4	9,4	10,7	5,5	23	6	15	9	10
01410018	9/32	10,7	10,7	6,6	23	6,5	13,2	10	10
01410020	5/16	11,6	11,6	7	23	8	13,1	12	10
01410022	11/32	12,7	12,7	8,1	23	8	13,3	14	10
01410024	3/8	13,7	13,7	8,3	23	8	13,3	16	10
01410028	7/16	15,8	15,8	10	23	9	14,6	21	10
01410032	1/2	17,3	17,3	11,5	23	9,5	14,1	27	10
01410034	9/16	18,8	18,8	13,1	24	10	14,7	31	10

HUSTACH Sas,179 rue de Montepy, 69210 FLEURIEUX SUR L’ARBRESLE - FRANCE
Tel: +33 (0)4 78 33 39 19 Fax: +33 (0)4 78 33 50 35 email: **dh@hytorc-ce.com**
www.hytorc-services.com

Douilles 1/4”

pour clés dynamométriques

Cotes métriques

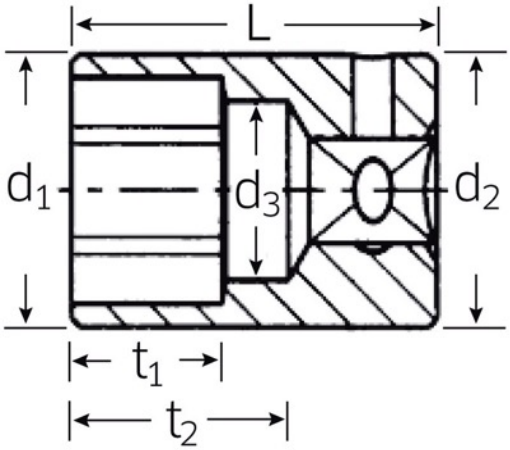

12 pans x carré **1/4”** - 40D

Reférence	cote sur plat mm	d1 mm	d2 mm	d3 mm	L mm	t1 mm	t2 mm	g	coffret
01030005	5	7,9	10,7	4	23	4,5	15	9	10
01030055	5,5	8,5	10,7	4,5	23	6	15	9	10
01030006	6	9,2	10,7	5	23	6	15	9	10
01030007	7	10,7	10,7	6	23	6,6	13,4	10	10
01030008	8	11,6	11,6	7	23	8	13,1	11	10
01030009	9	12,8	12,8	8	23	8	12,8	13	10
01030010	10	14,3	14,3	9	23	8	14,9	17	10
01030011	11	15,5	15,5	10	23	9	14,6	19	10
01030012	12	16,5	16,5	11	23	9,5	14,3	23	10
01030013	13	17,8	17,8	12	23	9,5	14	25	10
01030014	14	18,8	18,8	13	24	10	14,7	32	10

HUSTACH Sas,179 rue de Montepy, 69210 FLEURIEUX SUR L’ARBRESLE - FRANCE
Tel: +33 (0)4 78 33 39 19 Fax: +33 (0)4 78 33 50 35 email: **dh@hytorc-ce.com**
www.hytorc-services.com

Douilles 1/4”

pour clés dynamométriques

Cotes pouces

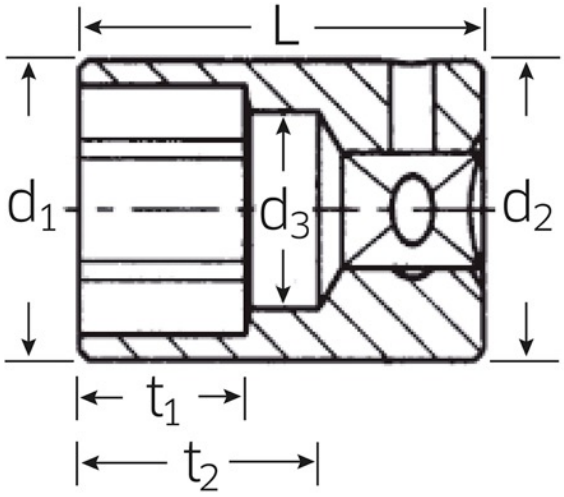

12 pans x carré **1/4”** - série 40aD

Reférence	cote sur plat pouce	d1 mm	d2 mm	d3 mm	L mm	t1 mm	t2 mm	g	coffret
01530010	5/32	6,7	10,7	3,2	23	3,5	15	7	10
01530012	3/16	7,6	10,7	4	23	4,5	15	9	10
01530014	7/32	8,6	10,7	5	23	6	15	9	10
01530016	1/4	9,4	10,7	5,5	23	6	15	9	10
01530018	9/32	10,7	10,7	6,6	23	6,5	13,2	10	10
01530020	5/16	11,6	11,6	7	23	8	13,1	11	10
01530022	11/32	12,7	12,8	8,1	23	8	13,3	13	10
01530024	3/8	13,7	13,7	8,3	23	8	13,3	16	10
01530028	7/16	15,8	15,8	10	23	9	14,6	21	10
01530032	1/2	17,3	17,3	11,5	23	9,5	14,1	27	10
01530034	9/16	18,8	18,8	13,1	24	10	14,7	31	10

HUSTACH Sas,179 rue de Montepy, 69210 FLEURIEUX SUR L’ARBRESLE - FRANCE
Tel: +33 (0)4 78 33 39 19 Fax: +33 (0)4 78 33 50 35 email: dh@hytorc-ce.com
www.hytorc-services.com