HYTORC

HYTORC : 179 Rue de Montepy 69210 FLEURIEUX-SUR-L'ARBRESLE - FRANCE - Tel : +33 (0)4.78.33.39.19 - E-mail : dh@hytorc-ce.com - sn@hytorc-ce.com

JET PRO S

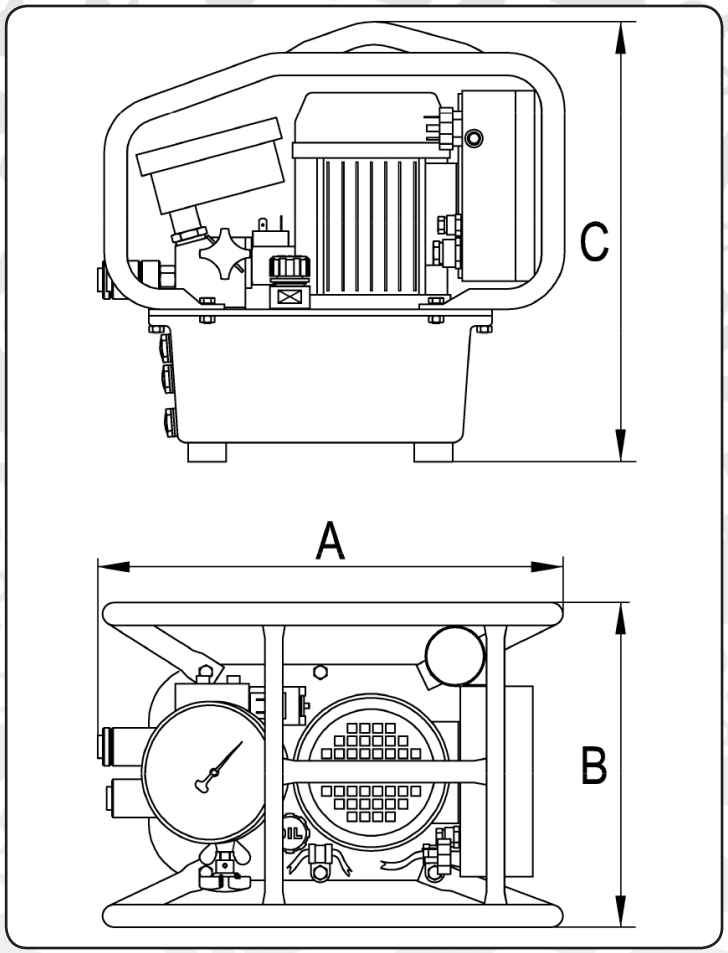

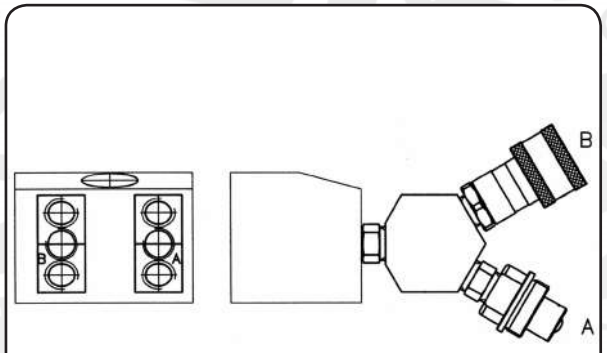

Optionnel : double sortie 33 214 200

JET PRO S-230 V - Groupe moto pompe hydraulique HYTORC
Version électrique 230 V

Ce groupe moto pompe est le plus petit fabriqué par HYTORC. Il convient parfaitement pour l'utilisation des clés de type AVANTI 0.7, 1 et 3, de type HY 0.7 MXT, HY 1 et 3 MXT, de type XLCT 2 et de type STEALTH 2.
Son faible encombrement constitue un atout certain pour l'utilisation en chantier lors de la vérification de serrage de boulonnerie dans les endroits confinés ou difficiles d'accès.

- Débit Maxi : 4,2 litres / minute jusqu'à 250 bars.
- Débit Mini : 0,4 litres / minute jusqu'à 700 bars.
- Alimentation électrique 230 V / 1 phase / 50 HZ.
- Puissance : 0,6 kW / 0,8 HP / 6 Ampères.
- Sorties équipées de coupleurs PIONEER à connexion vissée.
- Contenance du réservoir 3 litres.
- **Commande à distance 24 Volts / Longueur 5 Mètres.**
- **Manomètre à bain d'huile : 700 bars / 10 000 PSI (Classe 1).**

Toutes les dimensions ci-dessous sont en millimètres. Ces dimensions sont susceptibles d'être modifiées.

Dimensions			Débit		Autres données			
Longueur (A)	**Largeur (B)**	**Hauteur (C)**	**Maxi De 70 à 250 bars**	**Mini De 250 à 700 bars**	**Voltage**	**Puissance**	**Intensité**	**Poids**
370	235	365	4,2 litres / min	0,4 litres / min	200-230 V Monophasé	0,6 kW	6 Ampères	15 Kg

JET PRO 5

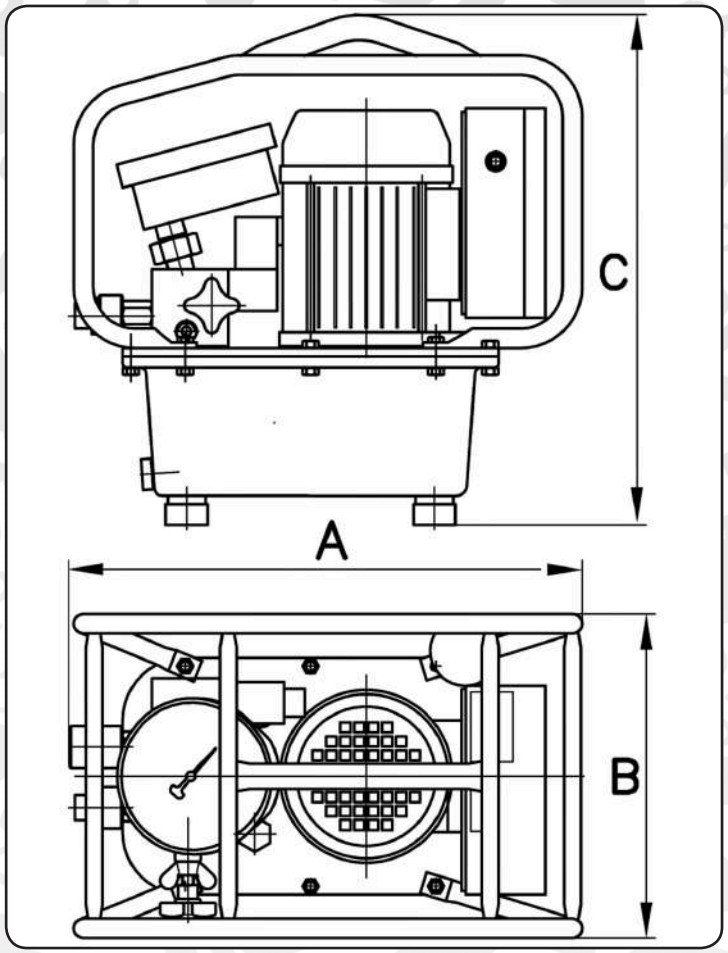

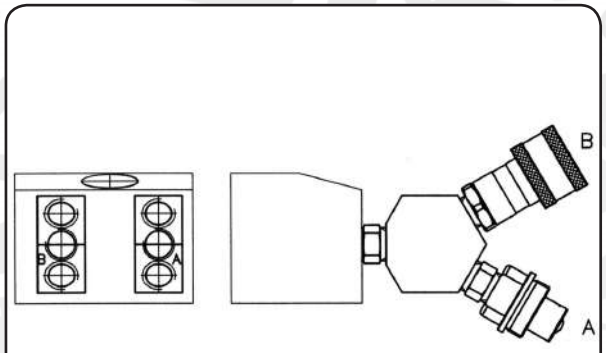

Optionnel : double sortie 33 214 200

JET PRO 5 - 230 V - Groupe moto pompe hydraulique HYTORC
Version électrique 230 V

Ce groupe moto pompe, de taille moyenne est fabriqué par HYTORC. Il convient parfaitement pour l'utilisation des clés de type AVANTI 0.7, 1, 3 et 5 ainsi que des clés de type HY 0.7 MXT, HY 1 MXT, HY 3 et 5 MXT. Les clés de type XLCT 2, 4, et 8 ainsi que les STEALTH 2, 4 et 8, peuvent sans problème fonctionner avec ce groupe moto pompe **Jet Pro 5** - 230 V.
Son ratio poids / encombrement / débit est très intéressant pour l'utilisation sur chantier, ainsi que sur les applications où l'accès à la boulonnerie est difficile.

- Débit Maxi : 5 litres / minute jusqu'à 70 bars.
- Débit Intermédiaire : 1,5 litres / minute de 70 à 190 bars.
- Débit Mini : 0,5 litres / minute jusqu'à 700 bars.
- Alimentation électrique 230 V / 1 phase / 50HZ.
- Puissance : 0,6 kW / 0,8 HP / 6 Ampères.
- Sorties équipées de coupleurs PIONEER à connexion vissée.
- Contenance du réservoir 2,5 litres. (**réservoir 3,8 litres type G5 en option**).
- **Commande à distance en 24 Volts / Longueur 5 Mètres.**
- **Manomètre analogique à bain d'huile double graduation 700 bars / 10 000 PSI.**

Toutes les dimensions ci-dessous sont en millimètres. Ces dimensions sont susceptibles d'être modifiées.

Dimensions			Débit			Autres données			
Longueur (A)	**Largeur (B)**	**Hauteur (C)**	**Maxi** Jusqu'à 70 bars	**Intermédiaire** De 70 bars à 190 bars	**Mini** De 190 à 700 bars	**Voltage**	**Puissance**	**Intensité**	**Poids**
380	265	365	5 litres / min	1,5 litres / min	0,5 litres / min	200-230 V Monophasé	0,6 kW	6 Ampères	16 Kg

JET PRO 9

Données Techniques

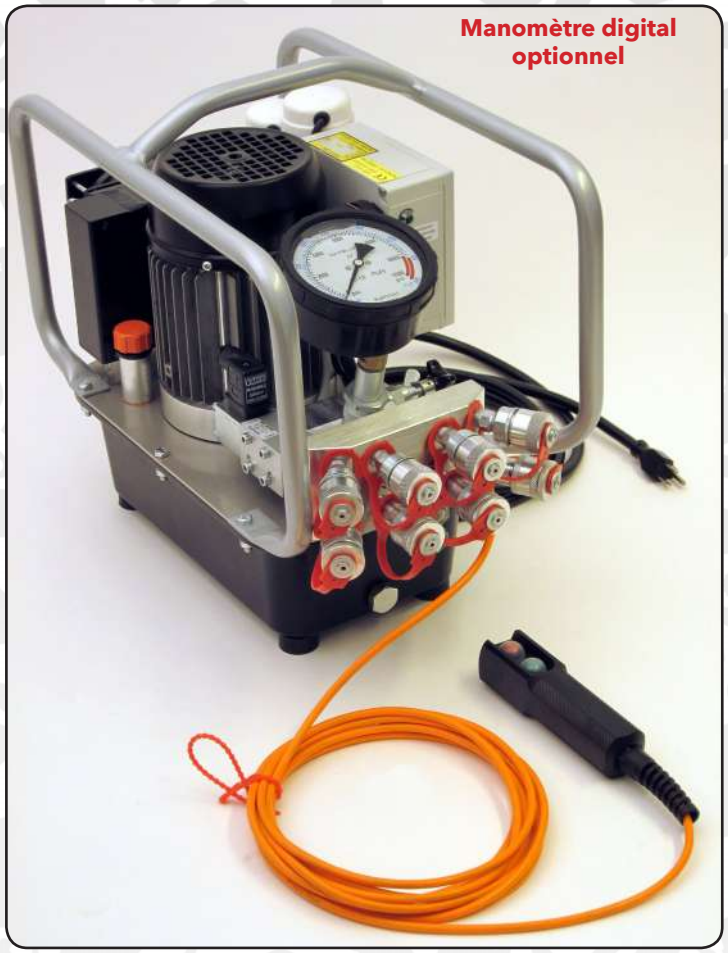

Manomètre digital optionnel

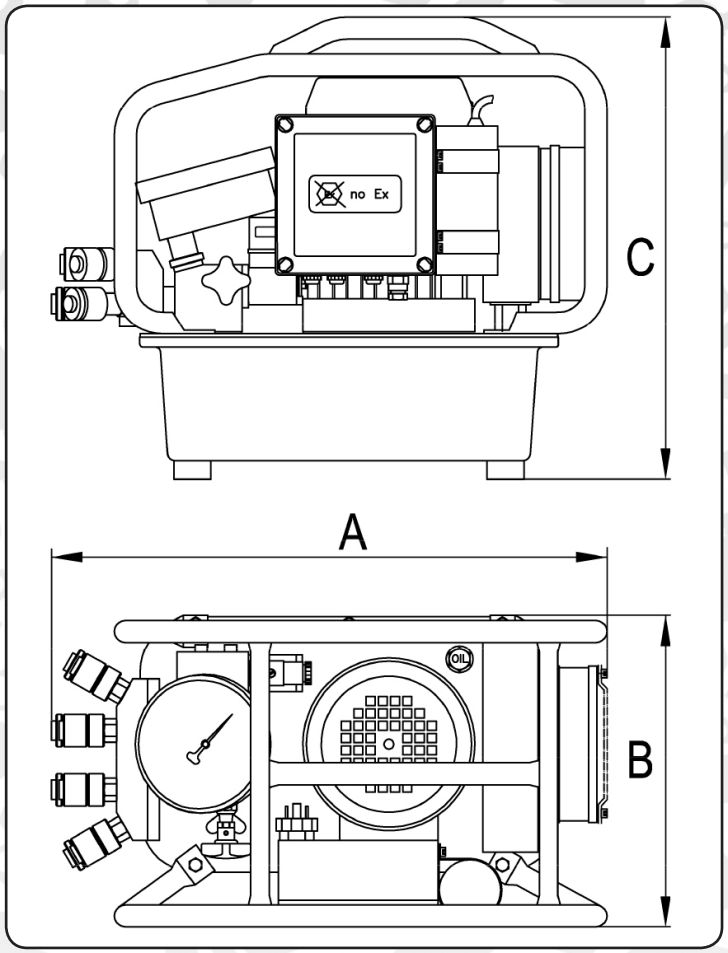

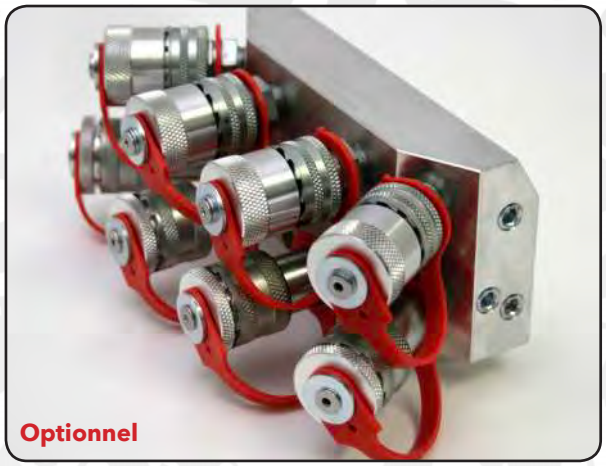

Optionnel

JET PRO 9 - 230 V - Groupe moto pompe hydraulique HYTORC
Version électrique 230 V

Ce groupe moto pompe est le standard fabriqué par HYTORC. Il convient parfaitement pour l'utilisation de la majorité des clés HYTORC, des tailles les plus petites (HY 1 MXT, AVANTI 1, STEALTH 2), aux tailles les plus importantes (AVANTI 20, HY 20 MXT, STEALTH 22). Le groupe moto pompe **Jet Pro 9** bénéficie d'un ratio poids / encombrement / puissance très intéressant. Il peut être pourvu de 4 sorties hydrauliques pour un serrage en simultané : 2, 3 ou 4 clés de la même taille peuvent être pilotées en même temps.

- Pompe 3 ou 4 étages (à piston).
- Débit Maxi : 10 litres / minute jusqu'à 70 bars.
- Débit Intermédiaire : 2 litres / minute de 70 à 300 bars.
- Débit Mini : 0,9 litres / minute de 300 à 700 bars.
- Alimentation électrique 230 V / 1 phase / 50HZ.
- Puissance : 1,5 kW / 2 HP / 7 Ampères.
- Sorties équipées de coupleurs PIONEER à connexion vissée.
- Contenance du réservoir 3,8 litres type G5 (**réservoir 8 litres type G7 en option**).
- Système de refroidissement de l'huile.
- **Commande à distance en 24 Volts / Longueur 5 Mètres.**
- **Manomètre à bain d'huile double graduation 700 bars / 10 000 PSI.**

Toutes les dimensions ci-dessous sont en millimètres. Ces dimensions sont susceptibles d'être modifiées.

Dimensions			Débit			Autres données			
Longueur (A)	**Largeur (B)**	**Hauteur (C)**	**Maxi** Jusqu'à 70 bars	**Intermédiaire** De 70 bars à 300 bars	**Mini** De 300 à 700 bars	**Voltage**	**Puissance**	**Intensité**	**Poids**
440	255	400	10 litres / min	2 litres / min	0,9 litres / min	200-230 V Monophasé	1,5 kW	7 Ampères	26 Kg

JET PRO 12

Ce groupe n'est plus fabriqué en alimentation 230 Volts

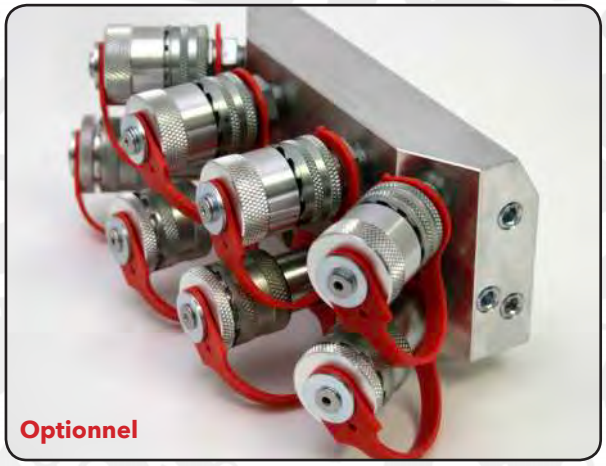

Optionnel

Manomètre digital optionnel

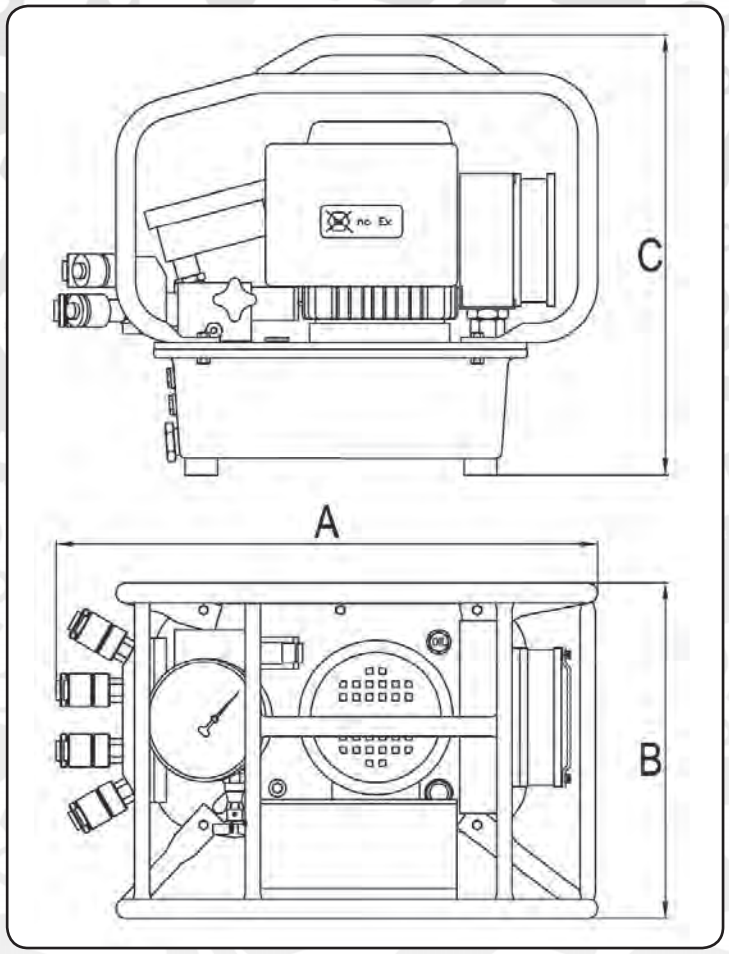

JET PRO 12 - 380 V - Groupe moto pompe hydraulique HYTORC
Version électrique 380 V

Ce groupe moto pompe fabriqué par HYTORC a été conçu pour les utilisations intensives. Il convient particulièrement à l'utilisation des clés HYTORC de tailles importantes (Exemple : AVANTI 5, HY 5 MXT, STEALTH 8, HY 8 XLCT jusqu'aux clés de tailles conséquentes HY 35 MXT, AVANTI 35, STEALTH 36, HY 30 XLCT).
Le groupe moto pompe **Jet Pro 12** peut aussi piloter plusieurs clés (2, 3 ou 4) de même taille en simultané. Pour cela, il doit être pourvu de 4 sorties hydrauliques (bloc optionnel).

- Pompe 3 ou 4 étages (à piston).
- Débit Maxi : 12 litres / minute jusqu'à 70 bars.
- Débit Intermédiaire : 2,8 litres / minute de 70 à 300 bars.
- Débit Mini : 1,4 litres / minute de 300 à 700 bars.
- Alimentation électrique 380 V / 3 phases / 50 Hz + 60 Hz.
- Puissance : 2,2 kW / 2,8 HP / 6 Ampères.
- Sorties équipées de coupleurs PIONEER à connexion vissée.
- Système de refroidissement de l'huile.
- **Commande à distance en 24 Volts / Longueur 5 Mètres.**
- **Manomètre à bain d'huile double graduation 700 bars / 10 000 PSI.**

Options sur pompe Jet Pro 12 - 380 V :

- Adaptateur 4 sorties pour pilotage de 2, 3 et 4 clés hydrauliques de même taille en serrage ou desserage simultané.
- Manomètre digital à précision 0.25%
- Contenance réservoir d'huile spécifique sur demande.
- Différentes longueurs de flexibles jumelés.

Toutes les dimensions ci-dessous sont en millimètres. Ces dimensions sont susceptibles d'être modifiées.

Dimensions			Débit			Autres données			
Longueur (A)	**Largeur (B)**	**Hauteur (C)**	**Maxi** Jusqu'à 70 bars	**Intermédiaire** De 70 bars à 300 bars	**Mini** De 300 à 700 bars	**Voltage**	**Puissance**	**Intensité**	**Poids**
485	310	435	12 litres / min	2,8 litres / min	1,4 litres / min	380-460 V Triphasé	2,2 kW	6 Ampères	29 Kg

JET PRO 18

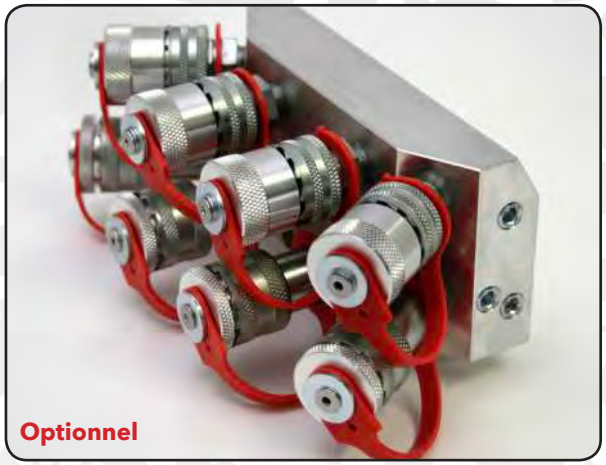

Optionnel

Manomètre digital optionnel

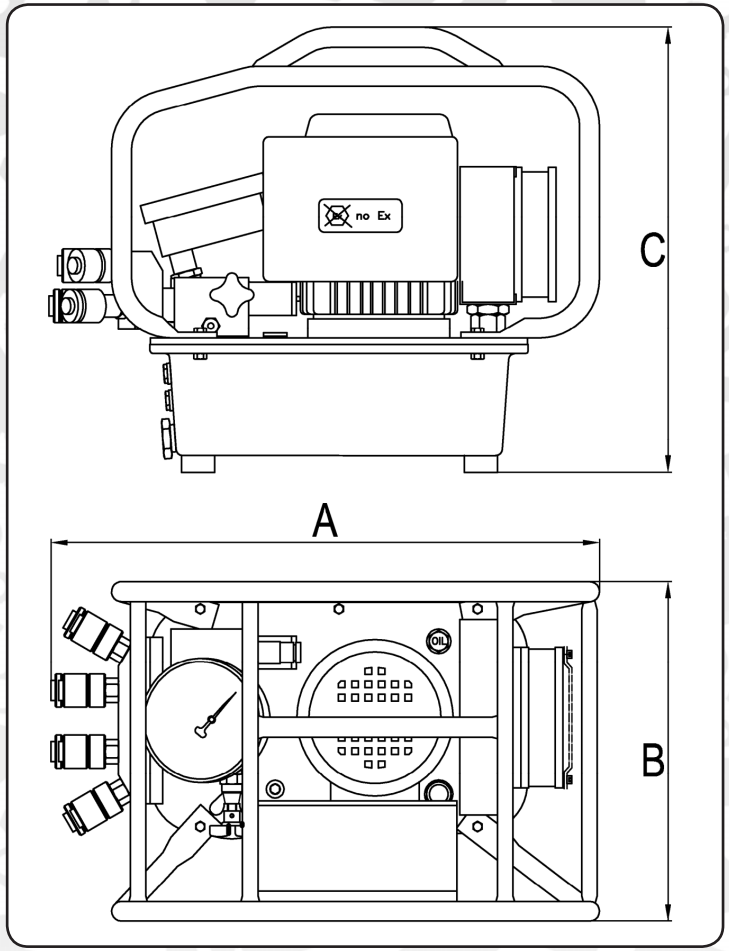

JET PRO 18 - 380 V - Groupe moto pompe hydraulique HYTORC
Version électrique 380 V

Ce groupe moto pompe fabriqué par HYTORC a été conçu pour les utilisations intensives. Il convient particulièrement à l'utilisation des clés HYTORC de tailles importantes (Exemple : AVANTI 10, HY 10 MXT, STEALTH 14, HY 14 XLCT jusqu'aux clés de tailles conséquentes HY 35 MXT, AVANTI 35, STEALTH 36, HY 45 XLCT).
Le groupe moto pompe **Jet Pro 18** peut aussi piloter plusieurs clés (2, 3 ou 4) de même taille en simultané. Pour cela, il doit être pourvu de 4 sorties hydrauliques (bloc optionnel).

- Pompe 3 ou 4 étages (à piston).
- Débit Maxi : 14,5 litres / minute jusqu'à 90 bars.
- Débit Intermédiaire : 5 litres / minute de 90 à 300 bars.
- Débit Mini : 1,7 litres / minute de 300 à 700 bars.
- Alimentation électrique 380 V / 3 phases / 50 Hz.
- Puissance : 3 kW / 3,75 HP / 6 Ampères.
- Sorties équipées de coupleurs PIONEER à connexion vissée.
- Système de refroidissement de l'huile.
- **Commande à distance en 24 Volts / Longueur 5 Mètres.**
- **Manomètre à bain d'huile double graduation 700 bars / 10 000 PSI.**

Options sur pompe Jet Pro 18 - 380 V :

- Adaptateur 4 sorties.
- Manomètre digital à précision 0.25%
- Contenance réservoir d'huile spécifique sur demande.
- Différentes longueurs de flexibles jumelés.

Toutes les dimensions ci-dessous sont en millimètres. Ces dimensions sont susceptibles d'être modifiées.

Dimensions			Débit			Autres données			
Longueur (A)	**Largeur (B)**	**Hauteur (C)**	**Maxi** Jusqu'à 90 bars	**Intermédiaire** De 90 bars à 300 bars	**Mini** De 300 à 700 bars	**Voltage**	**Puissance**	**Intensité**	**Poids**
485	310	435	14,5 litres / min	5 litres / min	1,7 litres / min	380-460 V Triphasé	3 kW	6 Ampères	29 Kg

JET PRO VECTOR

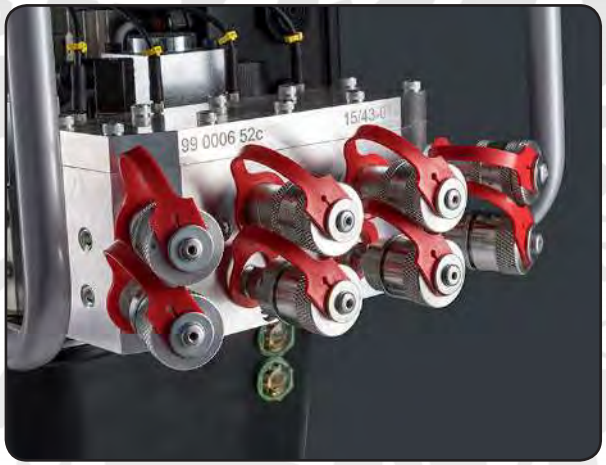

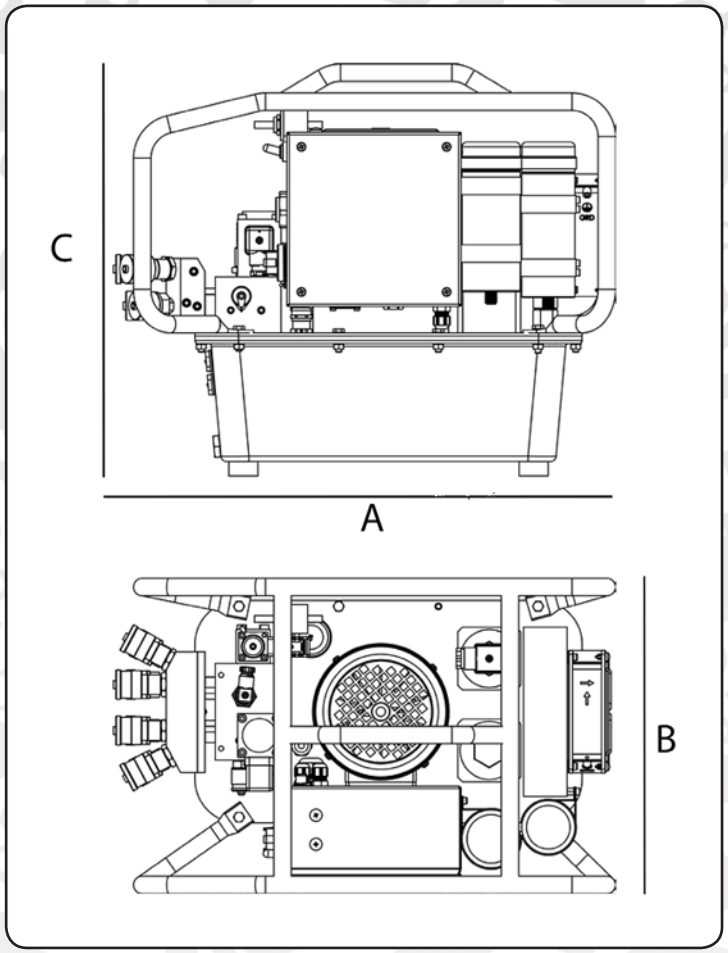

JET PRO VECTOR - 230 V - Groupe moto pompe hydraulique HYTORC
Version électrique 230 V automatique SIMULTORC

Ce tout nouveau groupe moto pompe fabriqué par HYTORC Allemagne a été conçu pour les utilisations intensives en serrage SIMULTORC avec plusieurs clés dynamométriques hydrauliques de même taille.
Ce groupe moto pompe peut piloter simultanément jusqu'à 4 clés HYTORC de tailles conséquentes en mode automatique.
Ce groupe génère très peu de bruit avec seulement 69db. Il dispose d'un système de refroidissement d'huile par le biais d'un radiateur ventilé.
La contenance du réservoir est de 8 litres.
Un signal sonore est émis en fin de serrage.

- Pompes 3 ou 4 étages (à piston)
- Débit Maxi : 10 litres / minute jusqu'à 70 bars.
- Débit Intermédiaire : 2 litres / minute de 70 à 300 bars.
- Débit Mini : 0,9 litres / minute de 300 à 700 bars.
- Alimentation électrique 230 V / 1 phase / 50 Hz.
- Puissance : 1,5 kW / 2 HP / 9 Ampères.
- Sorties équipées de coupleurs PIONEER à connexion vissée.
- Système de refroidissement de l'huile.
- **Commande à distance en 24 Volts / Longueur 5 Mètres.**
- **Commande à distance intuitive avec sélection de la pression.**

Options sur pompe Jet Pro FA4 - 230 V :
- Coupleur Push / Pull HYTORC série 1008 (Pages 98-99).
- Contenance réservoir d'huile spécifique sur demande.
- Différentes longueurs de flexibles jumelés.

Toutes les dimensions ci-dessous sont en millimètres. Ces dimensions sont susceptibles d'être modifiées.

Dimensions			Débit			Autres données			
Longueur (A)	Largeur (B)	Hauteur (C)	Maxi Jusqu'à 70 bars	Intermédiaire De 70 bars à 300 bars	Mini De 300 à 700 bars	Voltage	Puissance	Intensité	Poids
559	326	426	10 litres / min	2 litres / min	0,9 litres / min	200-230 V Monophasé	1,5 kW	9 Ampères	36 Kg

JET PRO "S" AIR

Données Techniques

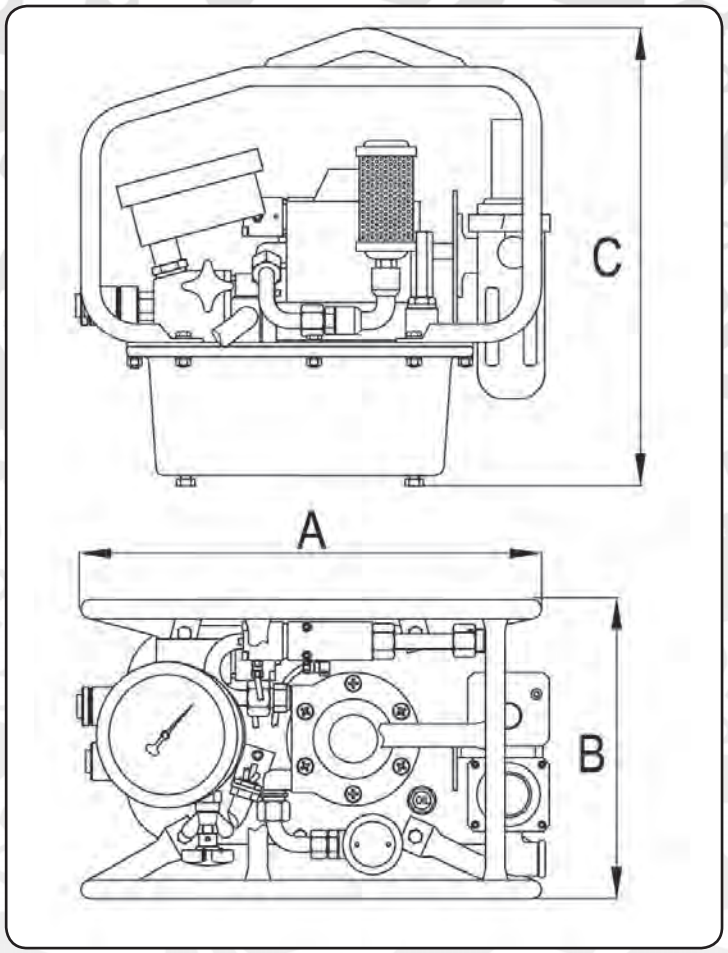

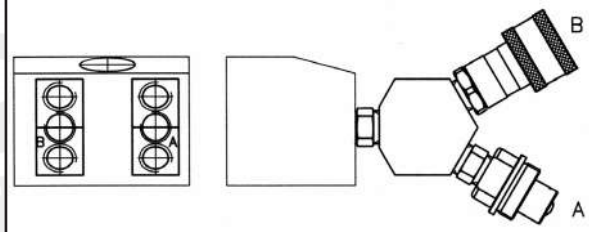

Optionnel : double sortie 33 214 200

JET PRO "S" AIR - Groupe moto pompe hydraulique HYTORC
Version pneumatique

Ce petit groupe moto pompe est fabriqué par HYTORC en version pneumatique. Il convient parfaitement pour l'utilisation des clés HYTORC de petites tailles (HY 0.7 MXT, HY 1 MXT, AVANTI 0.7, AVANTI 1, STEALTH 2, VERSA 1 et VERSA 2). Le poids et l'encombrement de ce groupe moto pompe **Jet Pro "S" AIR** sont très intéressants pour les applications sporadiques ou les opérations de vérification de serrage, dans des endroits confinés. Il peut éventuellement être pourvu de 2 sorties hydrauliques pour un serrage en simultané avec 2 clés de même tailles et capacités de couple.

- Pompe 2 étages (à piston).
- Débit Maxi : 6 litres / minute jusqu'à 70 bars.
- Débit Mini : 0,6 litres / minute de 70 à 700 bars.
- Alimentation du moteur par air comprimé (4,5 à 8 bars).
- Classe : II 2 G Ex c IIB TA (Directive 94/9EG Atex 100).
- Sorties équipées de coupleurs PIONEER à connexion vissée.
- Contenance du réservoir 1,8 litres type G3.
- Système Intercooler air / huile.
- **Commande à distance pneumatique / Longueur 5 Mètres.**
- **Manomètre à bain d'huile double graduation 700 bars / 10 000 PSI.**

Toutes les dimensions ci-dessous sont en millimètres. Ces dimensions sont susceptibles d'être modifiées.

Dimensions			Débit (pompe 2 étages)		Autres données			
Longueur (A)	**Largeur (B)**	**Hauteur (C)**	**Maxi** Jusqu'à 70 bars	**Mini** De 70 à 700 bars	**Alimentation Air**	**Contenance Réservoir**	**Moteur Pneumatique**	**Poids**
400	250	390	6 litres / min	0,6 litres / min	4,5 à 8 bars	1,8 litres	GAST	16 Kg

JET PRO AIR

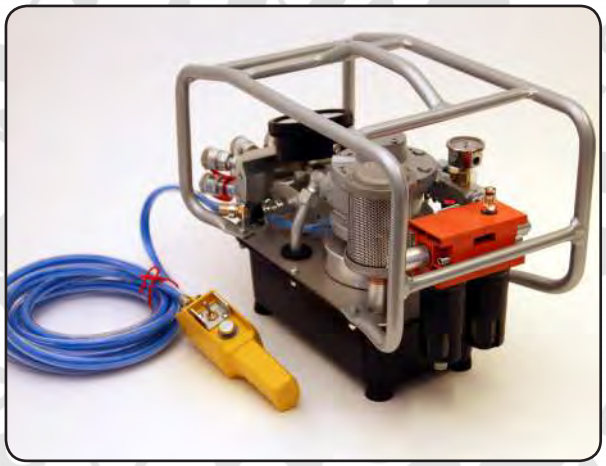

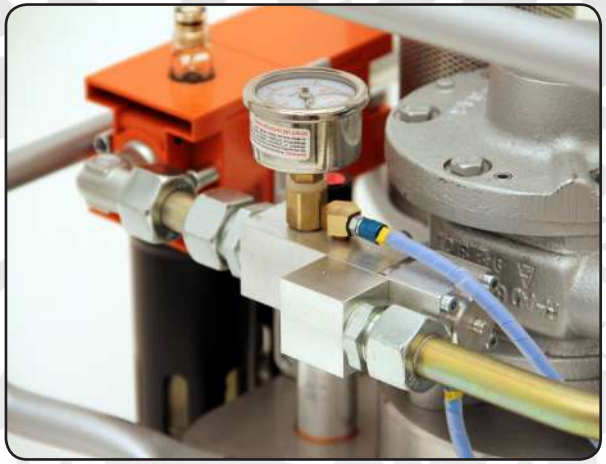

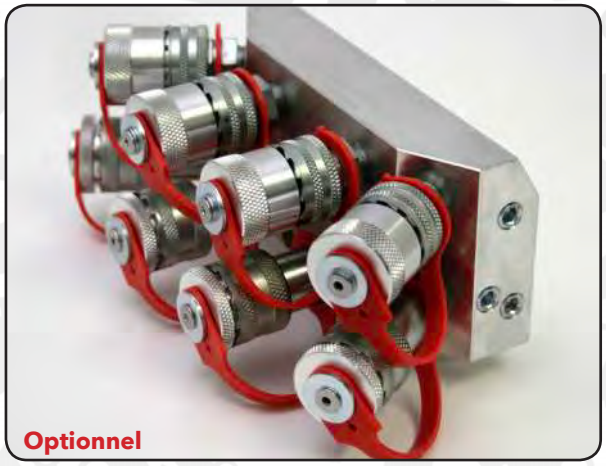

Optionnel

Bloc 4 sorties optionnel

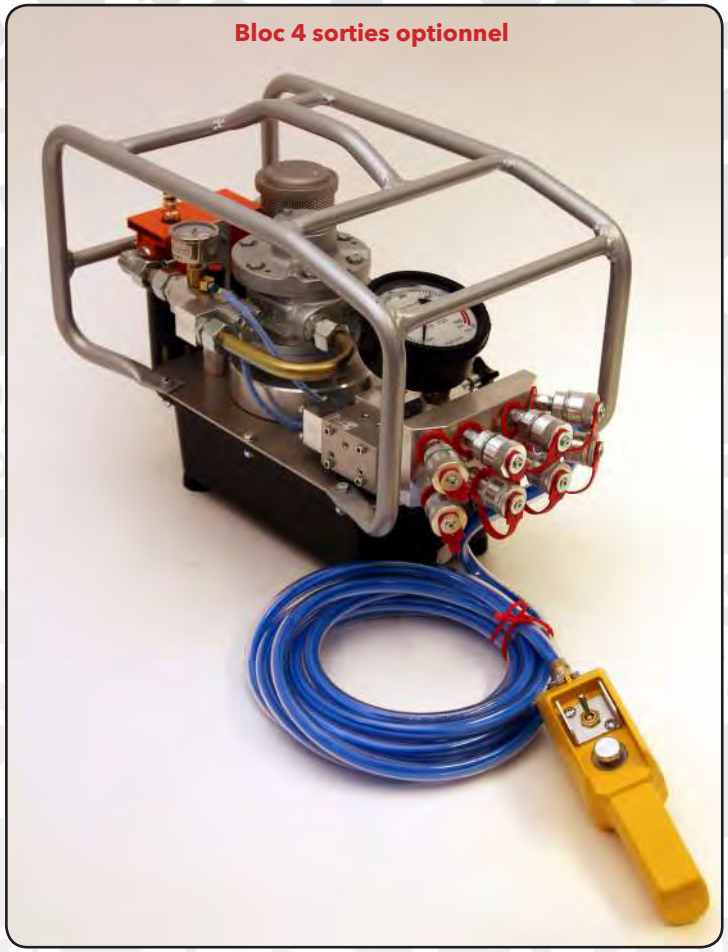

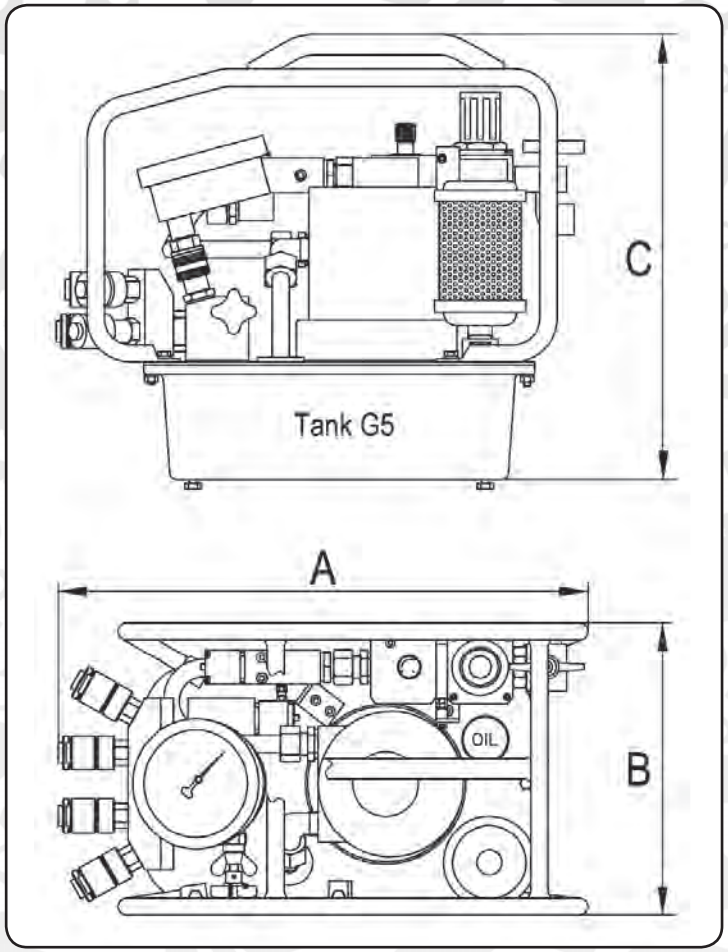

JET PRO AIR - Groupe moto pompe hydraulique HYTORC
Version pneumatique

Ce groupe moto pompe est le standard fabriqué par HYTORC en version pneumatique. Il convient parfaitement pour l'utilisation de la majorité des clés HYTORC, des tailles les plus petites (HY 1 MXT, AVANTI 1, STEALTH 2), aux tailles les plus importantes (AVANTI 20, HY 20 MXT, STEALTH 22). Le groupe moto pompe **Jet Pro AIR** bénéficie d'un ratio poids / encombrement / puissance très intéressant. Il peut être pourvu de 4 sorties hydrauliques pour un serrage en simultané : 2, 3 ou 4 clés de la même taille peuvent être pilotées en même temps.

- Pompe 3 ou 4 étages (à piston).
- Débit Maxi : 12,5 litres / minute jusqu'à 70 bars.
- Débit Intermédiaire : 2,2 litres / minute de 70 à 300 bars.
- Débit Mini : 1,1 litres / minute de 300 à 700 bars.
- Alimentation du moteur par air comprimé (6 à 8 bars).
- Classe : II 2 G Ex c IIB TA (Directive 94/9EG Atex 100).
- Sorties équipées de coupleurs PIONEER à connexion vissée.
- Contenance du réservoir 3,8 litres type G5 (**réservoir 8 litres type G7 en option**).
- Système Intercooler air / huile.
- **Commande à distance pneumatique / Longueur 5 Mètres.**
- **Manomètre à bain d'huile double graduation 700 bars / 10 000 PSI.**

Toutes les dimensions ci-dessous sont en millimètres. Ces dimensions sont susceptibles d'être modifiées.

Dimensions			Débit			Autres données			
Longueur (A)	**Largeur (B)**	**Hauteur (C)**	**Maxi** Jusqu'à 70 bars	**Intermédiaire** De 70 bars à 300 bars	**Mini** De 300 à 700 bars	**Alimentation Air**	**Contenance Réservoir**	**Moteur Pneumatique**	**Poids**
470	260	390	12,5 litres / min	2,2 litres / min	1,1 litres / min	6 à 8 bars	3,8 litres	GAST	21 Kg