HYTORC

HYTORC : 179 Rue de Montepy 69210 FLEURIEUX-SUR-L'ARBRESLE - FRANCE - Tel : +33 (0)4.78.33.39.19 - E-mail : dh@hytorc-ce.com - sn@hytorc-ce.com

LION-GUN

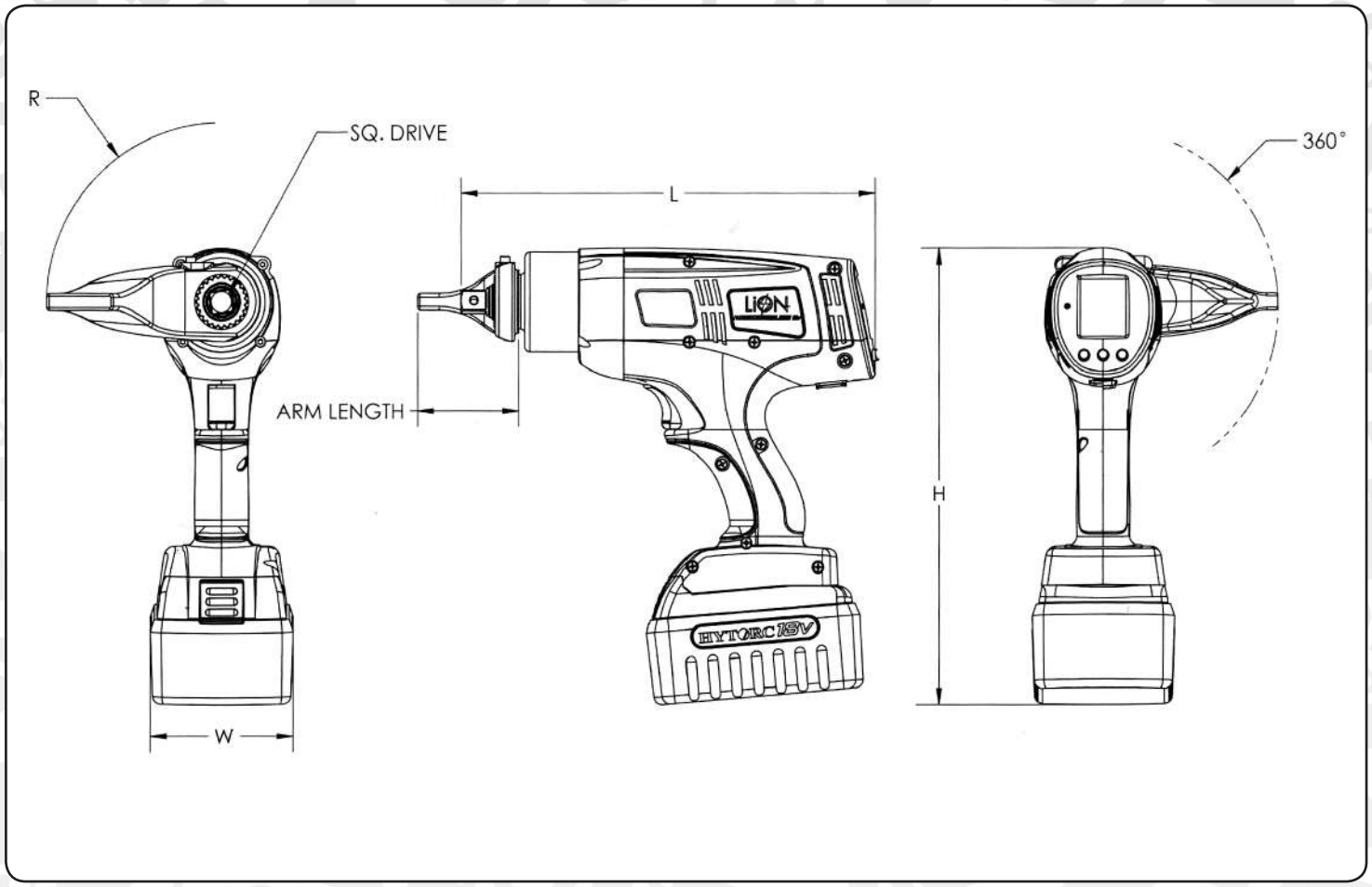

LION-GUN - Visseuse dynamométrique à batterie rechargeable (18 V)

La visseuse dynamométrique **Lion Gun** est un outil de serrage au couple, intégrant un système simplifié de traçabilité. Réglez le couple de serrage souhaité sur l'écran de paramétrage du LION-GUN et actionnez la visseuse en appuyant sur le déclencheur. Elle peut également être programmée en mode serrage angulaire (pré couple et angle de rotation).
En fin de serrage, la visseuse LION-GUN se libère automatiquement grâce à un angle de dégagement programmé au préalable.
Une fois le serrage terminé, connectez l'outil à votre PC ou tablette pour exporter les données enregistrées (format Excel ou CSV).
La visseuse peut recevoir divers accessoires de serrage en complément du matériel standard.

- Carré conducteur 1/2'' et 3/4'' suivant modèle.
- Visseuse à batterie Lithium-Ion 18 Volts / 4,1 Ah.
- Moteur d'entrainement sans charbons.
- La visseuse Lion génère un minimum de bruit et de vibration.
- Le module de traçabilité interne permet de stocker les données de serrage dans un fichier exportable (Excel ou CSV).
- Testeur de batterie intégré.
- Possibilité d'adapter plusieurs dispositifs de réaction.
- Serrage sans bras de réaction avec les rondelles de réaction Z.
- Couple de serrage de 33 à 949 Newton Mètre (suivant modèle).

Toutes les dimensions ci-dessous sont en millimètres. Ces dimensions sont susceptibles d'être modifiées.

Visseuse	LION-GUN 0.25	LION-GUN 0.7
Plage de couple	33 à 340 Nm	203 à 949 Nm
Carré conducteur	1/2''	3/4''
Poids avec batterie (Kg)	3,4	3,7
Longueur **(L)**	258	274
Hauteur **(H)**	275	275
Largeur **(W)**	88,7	88,7
Rayon **(R)**	108	115
Arm Length **(AL)**	64	72
Vitesse de serrage	12 tours / minute	3,2 tours / minute
Accessoires fournis	Batterie Lithium-ion18 V, chargeur de batterie, bras de réaction et mallette de protection de transport	

T-GUN LITHIUM

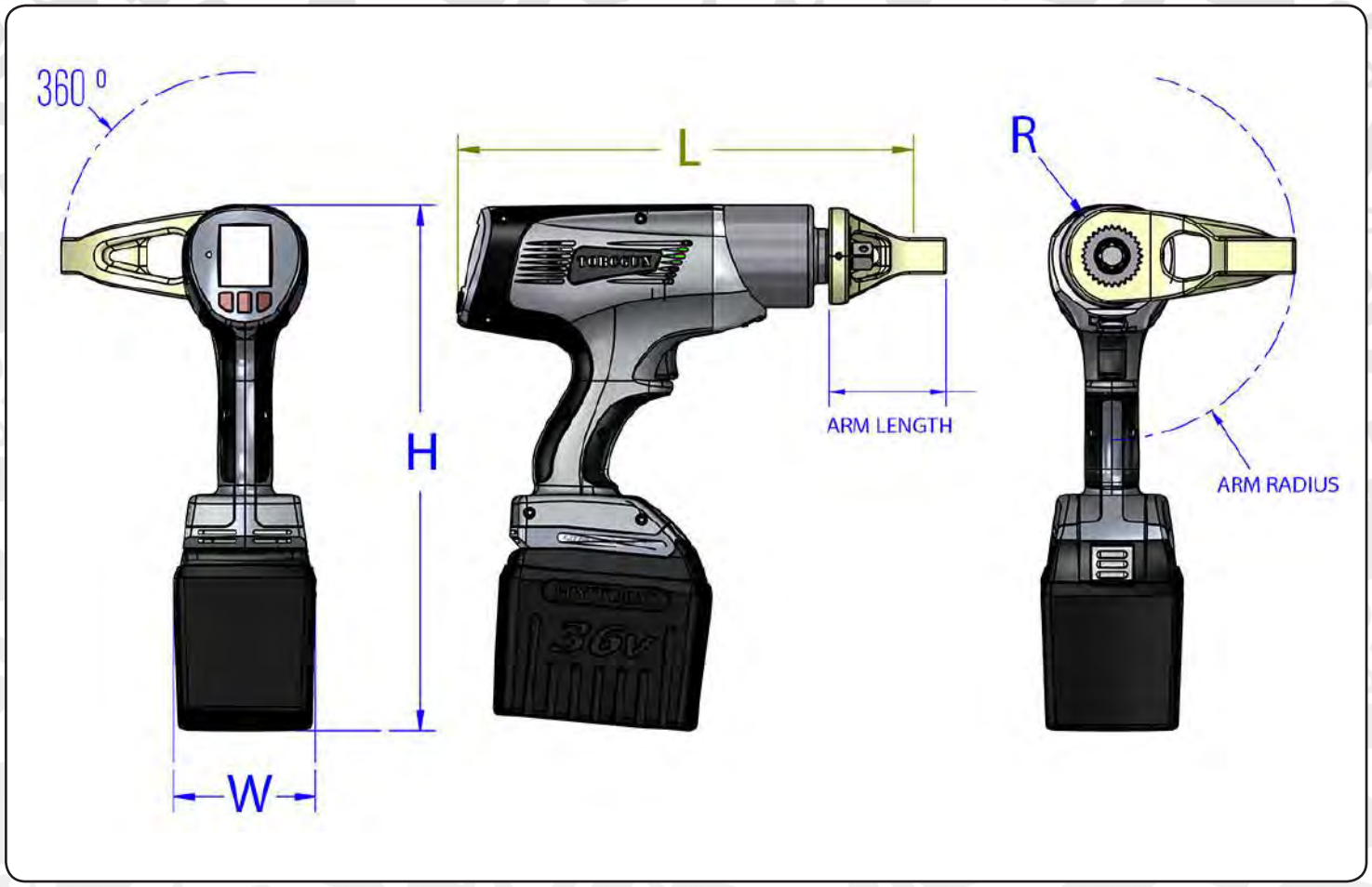

T-GUN LITHIUM ou BTM - Visseuse dynamométrique à batterie rechargeable (36 V)

La gamme de visseuses dynamométriques **T-Gun Lithium** ou **BTM** conçue en 2015 par HYTORC USA fut un tournant important pour notre société. Ces visseuses dynamométriques ont la particularité de fonctionner sur batterie au Lithium 36 V rechargeable. Utilisées avec les rondelles de réaction HYTORC, les visseuses T-Gun Lithium représentent la solution ultime pour un serrage rapide, précis et réalisé en toute sécurité.
Le serrage traditionnel peut également être réalisé avec l'utilisation d'un bras de réaction standard. Les visseuses T-Gun Lithium bénéficient de 3 modes de serrage : accostage rapide avec couple final, couple seul, ainsi que couple et angle final. La programmation de chaque mode est simple à paramétrer.

- 5 modèles de visseuses disponibles avec carré de 1/2'', 3/4'' et 1''.
- Mode couple avec accostage rapide, mode couple et angle.
- Serrage sans bras de réaction avec les rondelles de réaction "Z".
- Possibilité d'adapter divers accessoires de serrage.
- Paramétrage facile avec écran de contrôle digital.
- Couple de serrage de 47 à 4 067 Newton Mètre (suivant modèle).

Toutes les dimensions ci-dessous sont en millimètres. Ces dimensions sont susceptibles d'être modifiées.

Type de visseuse	BTM-0250	BTM-0700	BTM-1000	BTM-2000	BTM-3000
Hauteur **(H)**	326	326	326	335	335
Longueur **(L)**	257	282	291	338	344
Largeur **(W)**	88	88	88	88	88
Rayon **(R)**	30	30	30	44	44
Arm Lenght **(AL)**	72,5	72,5	72,5	103	103
Arm Radius **(AR)**	113,8	113,8	113,8	140,8	140,8
Poids avec batterie (Kg)	4,4	4,7	4,8	6,5	7,1
Couple Mini.	47 Nm	203 Nm	271 Nm	339 Nm	542 Nm
Couple Maxi.	441 Nm	949 Nm	1 627 Nm	2 711 Nm	4 067 Nm
Tour / minute couple final	17	8,5	4	2,5	1,6
Tour / minute accostage	180	85	40	23	15
Carré conducteur	1/2''	3/4''	3/4''	1''	1''

LITHIUM
Série II

Nouveauté
2019 !

Données Techniques

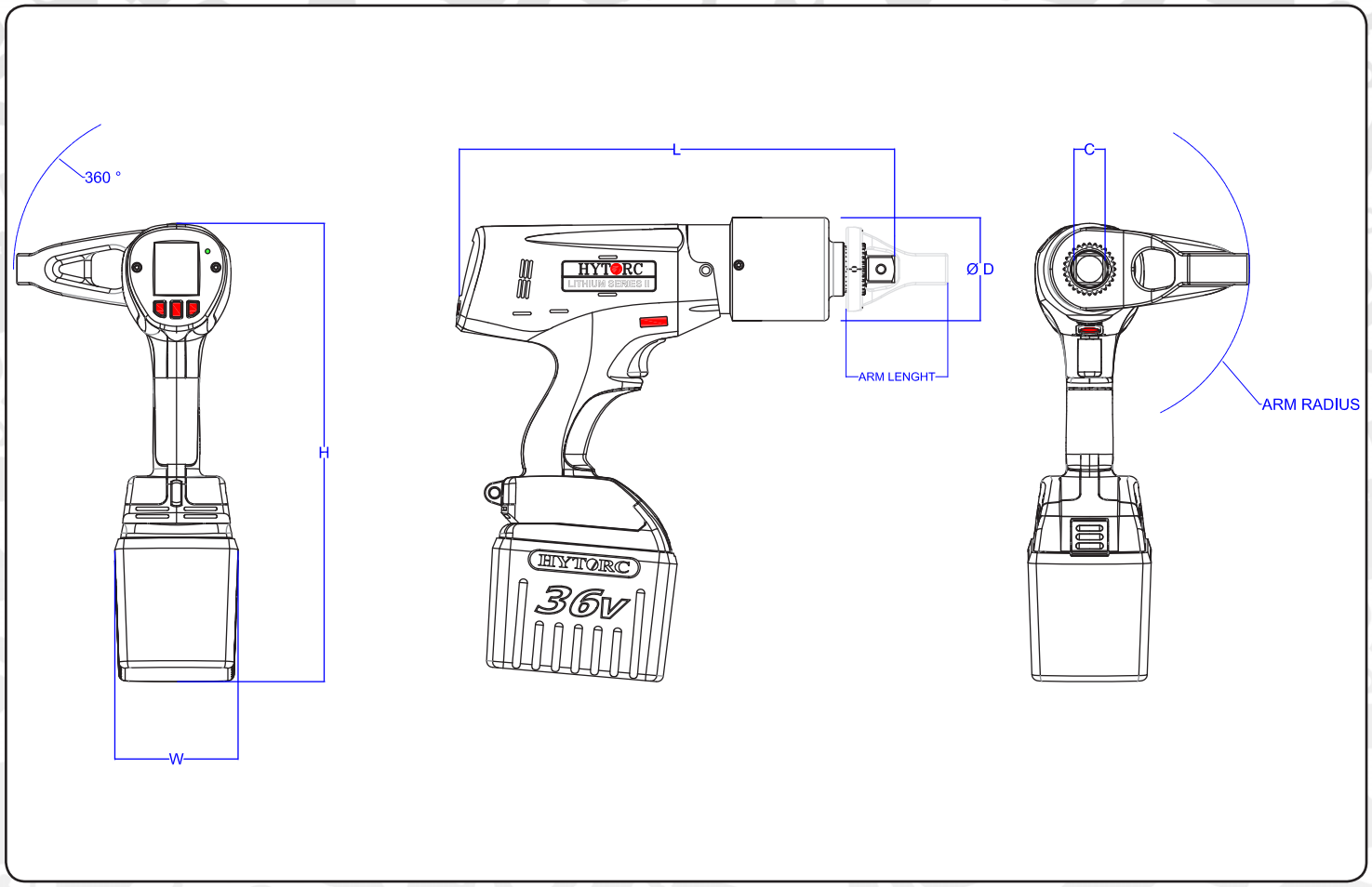

LITHIUM SÉRIE II (LST) : Visseuse dynamométrique à batterie (36 V)

La visseuse Lithium Série II est l'évolution des visseuses déjà existantes de la série BTM (créée en 2015) fonctionnant sur batterie 36 Volts.
Cette nouvelle visseuse a été complètement repensée avec une nouvelle interface d'utilisation beaucoup plus intuitive ainsi qu'une ergonomie retravaillée avec l'utilisation d'un nouveau chassis en aluminium.
Cependant, la grande nouveauté et l'innovation principale réside dans l'intégration d'un transducteur de couple en sortie de moteur.
Cette nouvelle série de visseuse LST comporte 5 modèles couvrant une plage de couple allant de 47 à 6 779 Nm. Cet outillage fonctionne aussi bien avec les douilles standards HYTORC utilisées avec le bras de réaction qu'avec les modules de serrage au couple utilisant les rondelles de réaction "Z".

- 5 modèles de visseuses disponibles avec carré de 3/4'', 1'' et 1''1/2.
- Mode couple avec accostage rapide, mode couple et angle.
- Serrage sans bras de réaction avec les rondelles de réaction "Z".
- Possibilité d'adapter divers accessoires de serrage.
- Paramétrage facile avec écran de contrôle digital.
- Communication Bluetooth optionnelle.
- Livrée de série avec poignée latérale de manutention amovible.
- Couple de serrage de 47 à 6 779 Newton Mètre (suivant modèle).

Toutes les dimensions ci-dessous sont en millimètres. Ces dimensions sont susceptibles d'être modifiées.

Type de visseuse	LST-0700	LST-1200	LST-2000	LST-3000	LST-5000
Hauteur **(H)**	328	328	335	338	422
Longueur **(L)**	290	297	353	366	391
Largeur **(W)**	89	89	89	89	102
Diamètre **(D)**	66	66	81	86	102
Arm Lenght **(AL)**	72,5	72,5	103	103	116,1
Arm Radius **(AR)**	113,8	113,8	140,8	140,8	148,4
Poids avec batterie (Kg)	5,3	5,5	7,5	8	10,1
Couple d'accostage rapide	47 Nm	81 Nm	135 Nm	203 Nm	270 Nm
Tour / minute accostage	61	40	17	11	7
Couple Mini.	203 Nm	271 Nm	441 Nm	678 Nm	1 085 Nm
Couple Maxi.	949 Nm	1 627 Nm	2 712 Nm	4 067 Nm	6 779 Nm
Carré conducteur **(C)**	3/4''	3/4''	1''	1''	1''1/2

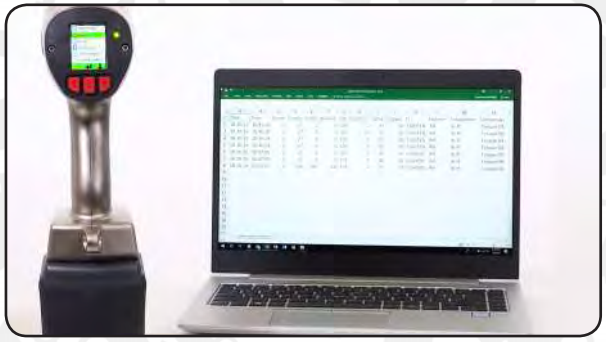

LITHIUM
Série II

Nouveauté 2019 !

LITHIUM SÉRIE II (LST) : Visseuse dynamométrique à batterie (36 V)

Les visseuses LST intègrent la technologie TorcSense™. (Vérification du couple par transducteur)

Un transducteur de couple est intégré en sortie de moteur pour une meilleure mesure du couple final ainsi qu'une répétabilité accrue. L'utilisation d'un chassis en aluminium revêtu de nickel améliore très nettement la résistance à la corrosion.
L'interface d'utilisation principale a été optimisée afin d'accroître la facilité d'utilisation de la visseuse LST : il en résulte un accès plus rapide aux différents menus de paramétrage de la visseuse. Une connexion USB est disponible pour une communication avec un PC.
Le nouveau moteur 36 Volts dépourvu de charbons augmente considérablement la longévité de la visseuse, et de ses composants.
La boîte à pignons a été redimensionnée pour une meilleure fiabilité.
La transmission des données de serrage enregistrées peut s'effectuer via le Bluetooth ou directement avec la connexion USB.
La mise à jour du logiciel est grandement facilitée, par rapport à la version précédente.
L'intégralité des accessoires précédemment utilisés avec les séries **BTM** ou **J-GUN** est également adaptable sur les nouvelles visseuses LST.
L'inverseur de sens de rotation de la visseuse est désormais situé latéralement au dessus de la gâchette de déclenchement.

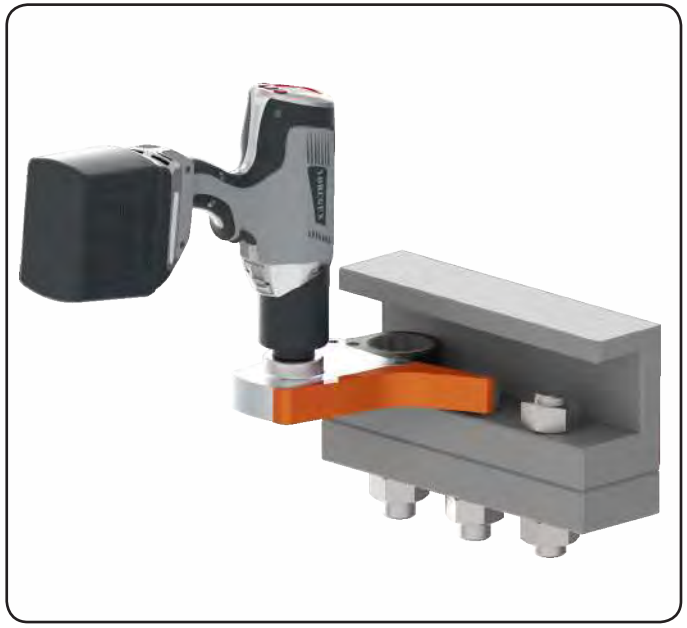

J-GUN SS

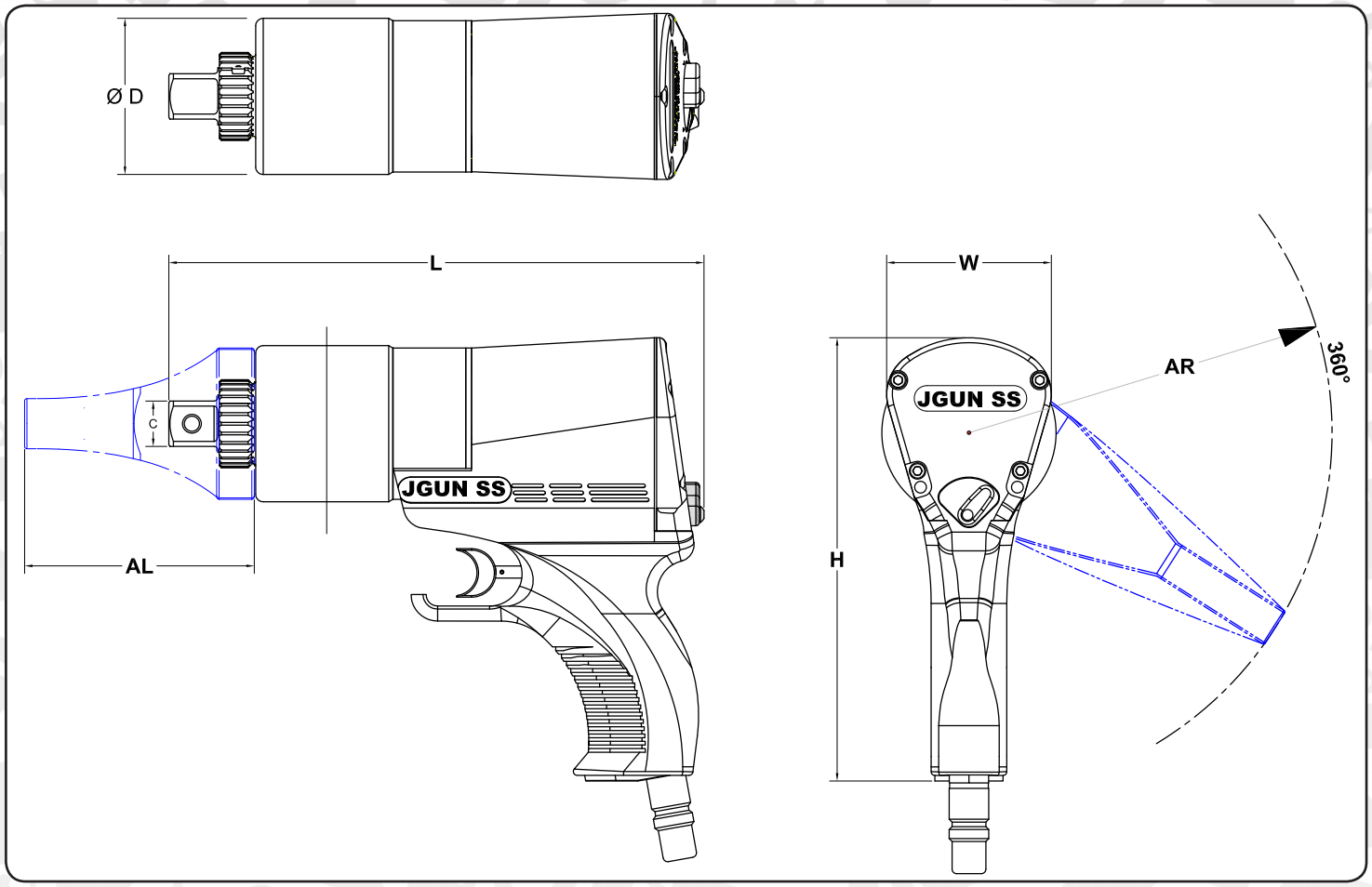

J-GUN SS - Visseuse dynamométrique pneumatique (1 vitesse)

La série **J-Gun** a été conçue par THE TORQUE GUN COMPANY filiale de HYTORC USA. Les visseuses dynamométriques J-Gun assurent le serrage et desserrage de toutes les tailles et formes de boulonneries. Des cassettes de déport à œil hexagonales permettent sur certaines applications de laisser traverser la tige filetée. Ces cassettes sont disponibles en différentes tailles. La mise en sécurité des opérateurs lors de l'utilisation est assurée par l'action d'une main sur la gâchette principale, et de l'autre main sur le levier de sécurité arrière (Brevet HYTORC).

- Disponible en carré conducteur 3/4'', 1'' et 1''1/2.
- La gamme J-Gun SS comprend 8 tailles.
- Pression d'utilisation de 0,8 à 6,5 bars.
- Utilisation du Filtre Régulateur Lubrificateur obligatoire.
- Serrage sans bras de réaction avec les rondelles de réaction "Z".
- Possibilité d'adapter divers accessoires de serrage.
- Chaque visseuse peut être pourvue ou non d'un levier de sécurité arrière.
- Couple de serrage de 65 à 10 737 Newton Mètre (suivant modèle).

Toutes les dimensions ci-dessous sont en millimètres. Ces dimensions sont susceptibles d'être modifiées. RTB = bras de réaction spécifique.

Type de visseuse	J-0.25	J-0.5	J-0.7	J-1	J-2	J-3	J-5	J-8
Hauteur **(H)**	179,3	186	201,7	179,3	201,7	201,7	201,5	210,9
Longueur **(L)**	181,7	204,9	252,3	224	265,7	282,2	310,9	330,2
Largeur **(W)**	69	69	85,1	69	89,7	89,7	94	94
Diamètre **(D)**	63,6	63,6	63,6	63,6	81	81	92	92
Arm Lenght **(AL)**	70	70	RTB	70	83,9	83,9	97,4	RTB
Arm Radius **(AR)**	114	114		114	133,6	133,6	148,4	
Poids (Kg)	3,8	4,5	4,8	4,5	8,1	8,6	12,2	15,6
Couple Mini.	65 Nm	175 Nm	228	373 Nm	706 Nm	1 154 Nm	1 558 Nm	2 362 Nm
Couple Maxi.	351 Nm	688 Nm	982	1 6968 Nm	2 967 Nm	4 206 Nm	7 136 Nm	10 737 Nm
Tour / minute	65	24	26	6,5	5,5	5	2,5	1,5
Carré conducteur **(C)**	3/4''	3/4''	3/4''	3/4''	1''	1''	1''1/2	1''1/2

J-GUN DS

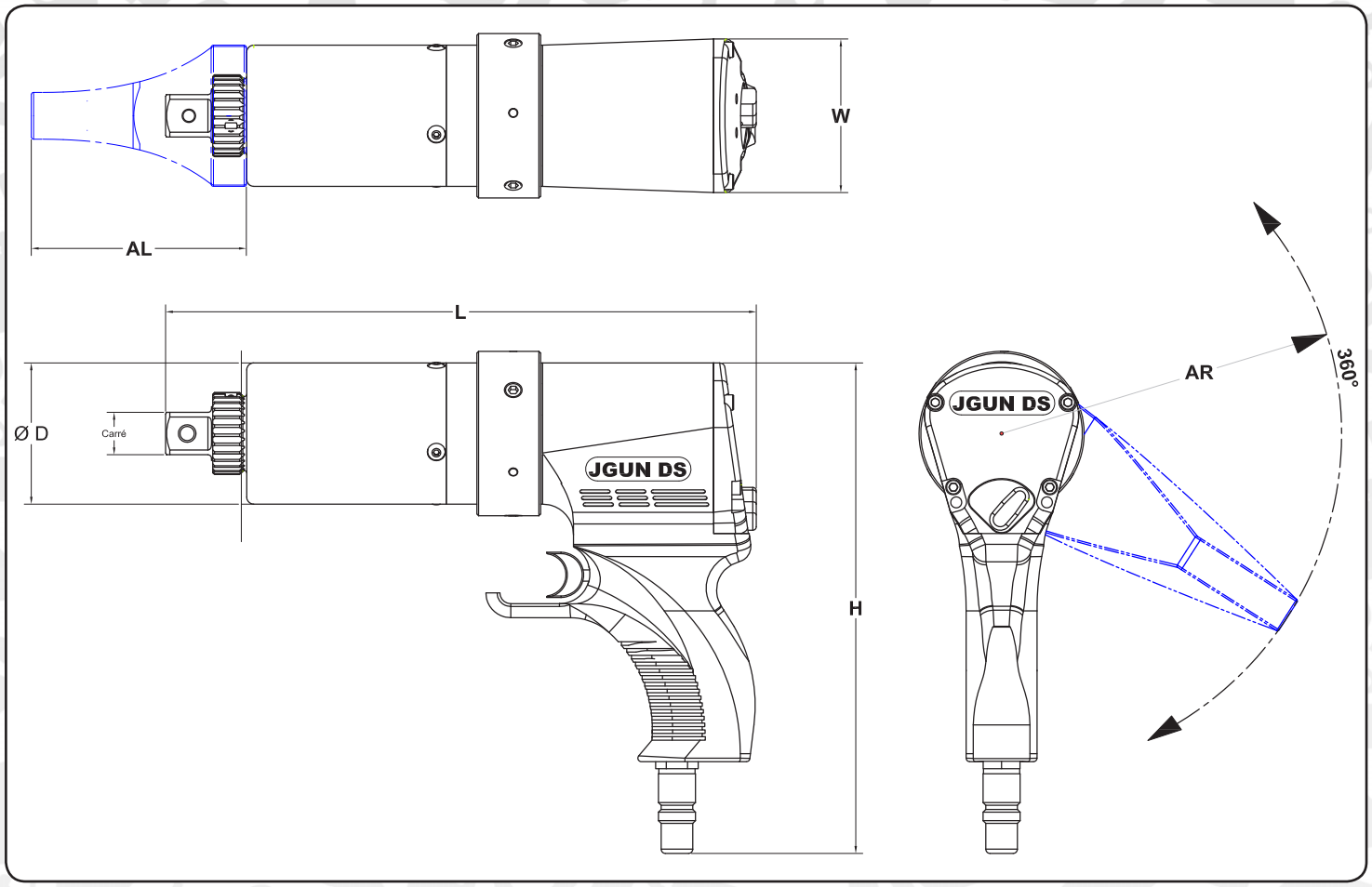

J-GUN DS - Visseuse dynamométrique pneumatique (2 vitesses)

La série **J-Gun** a été conçue par THE TORQUE GUN COMPANY filiale de HYTORC USA. Les visseuses dynamométriques J-Gun assurent le serrage et desserrage de toutes les tailles et formes de boulonneries. Les visseuses à 2 vitesses débrayables assurent la rapidité de mise en œuvre lors de l'accostage rapide des vis et écrous. Des cassettes de déport à œil hexagonales permettent sur certaines applications de laisser traverser la tige filetée. Ces cassettes sont disponibles en différentes tailles. La mise en sécurité des opérateurs lors de l'utilisation est assurée par l'action d'une main sur la gâchette principale, et de l'autre main sur le levier de sécurité arrière (Brevet HYTORC).

- Disponible en carré conducteur 3/4'', 1'' et 1''1/2.
- La gamme J-Gun DS comprend 6 tailles.
- Pression d'utilisation de 0,8 à 6,5 bars.
- Utilisation du Filtre Régulateur Lubrificateur obligatoire.
- Mode accostage rapide débrayable.
- Mode serrage au couple en petite vitesse.
- Chaque visseuse peut être pourvue ou non d'un levier de sécurité arrière.
- Couple de serrage de 263 à 11 229 Newton Mètre (suivant modèle).

Toutes les dimensions ci-dessous sont en millimètres. Ces dimensions sont susceptibles d'être modifiées.

Type de visseuse	J-A.5 AP	J-A1 AP	J-A2 AP	J-A3 AP	J-A5 AP	J-A8 AP
Hauteur **(H)**	188	226,6	214	186	213,9	214,9
Longueur **(L)**	254,7	273,3	318	313,7	367,3	391
Largeur **(W)**	75,9	75,9	114	81,1	113,8	115,8
Diamètre **(D)**	63,6	63,6	81	81	92	92
Arm Lenght **(AL)**	60,9	60,9	83,9	83,9	97,4	97,4
Arm Radius **(AR)**	114	114	133,6	133,6	148,4	148,4
Poids (Kg)	4,6	4,9	8,3	7	12,7	16,6
Couple Mini.	263 Nm	423 Nm	705 Nm	1 125 Nm	1 648 Nm	2 818 Nm
Couple Maxi.	681 Nm	1 725 Nm	2 750 Nm	4 165 Nm	6 789 Nm	11 229 Nm
Tour / minute couple	24	6,5	5,5	5	2,5	1,5
Tour / minute accostage	420	120	90	35	38	35
Carré conducteur	3/4''	3/4''	1''	1''	1''1/2	1''1/2

J-GUN Digital

Données Techniques

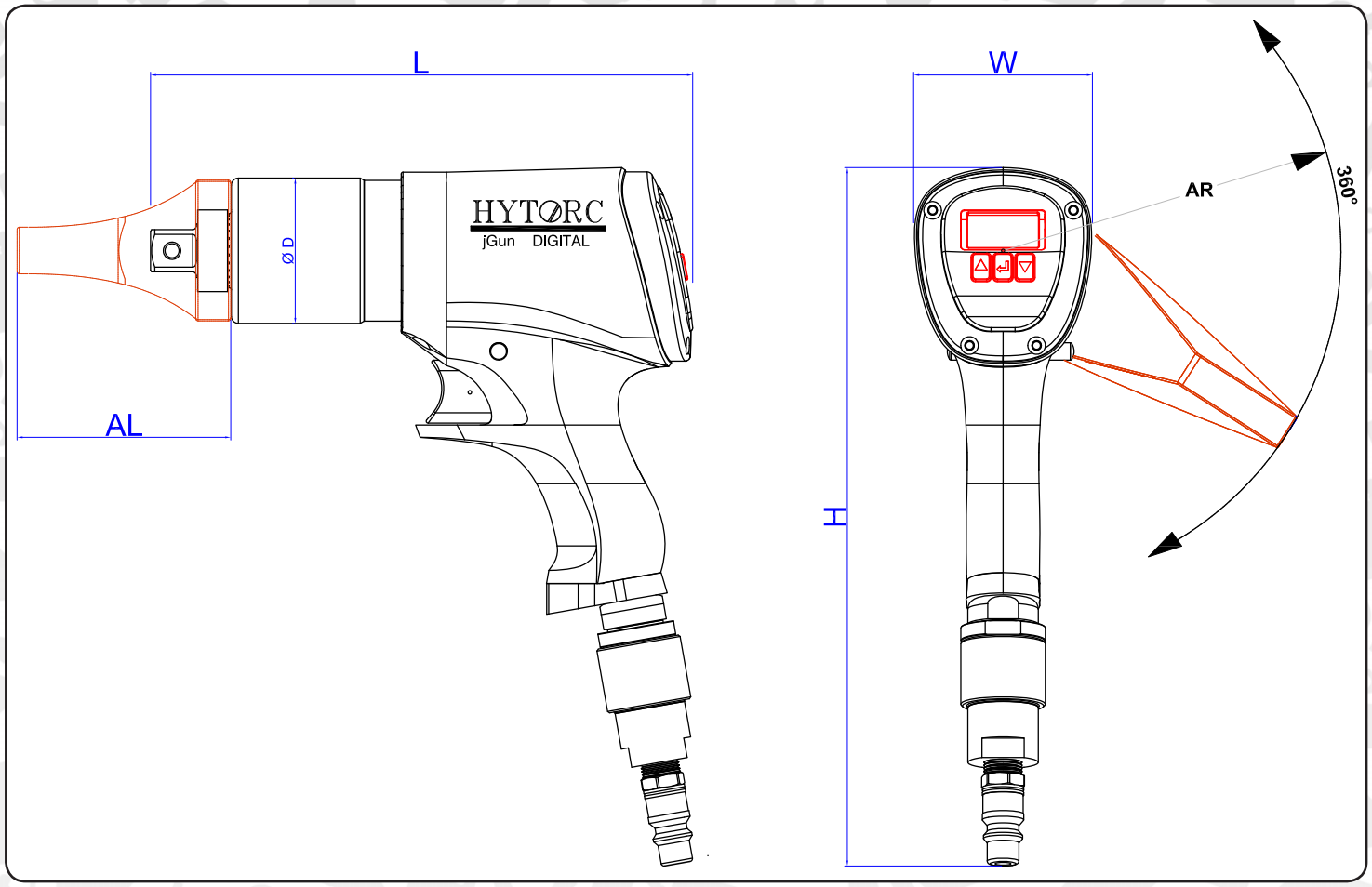

J-GUN Digital - Visseuse dynamométrique pneumatique à affichage numérique

La gamme de visseuses **J-Gun Digital** est la toute nouvelle gamme conçue par HYTORC USA.
Ces visseuses dynamométriques J-Gun Digital assurent le serrage et desserrage de toutes tailles et formes de boulonneries.
Leur nouvelle technologie est pourvue d'un moteur pneumatique de nouvelle génération fonctionnant sans l'utilisation d'une unité FRL externe, donc avec un minimum de lubrification.
La deuxième particularité de cette gamme de visseuse est le réglage de la pression au niveau de la connexion d'entrée d'air. Il suffit de tourner la bague moletée située sur la connexion pour régler la pression d'air entrante dans la visseuse. L'affichage du couple de serrage s'affichera directement sur l'écran numérique situé sur l'arrière de la visseuse en fonction de la pression entrante.

- Disponible en carré conducteur 3/4'', 1'' et 1''1/2.
- La gamme J-Gun Digital comprend 7 tailles.
- Pression d'utilisation de 0,8 à 6,5 bars.
- Mode serrage / desserrage.
- Écran à lecture numérique situé à l'arrière de la visseuse.
- Réglage du couple à l'aide du régulateur situé sur la visseuse.
- Couple de serrage de 81 à 10 705 Newton Mètre (suivant modèle).

Toutes les dimensions ci-dessous sont en millimètres. Ces dimensions sont susceptibles d'être modifiées. RTB = bras de réaction spécifique.

Type de visseuse	DJ-0.25	DJ-0.5	DJ-1	DJ-2	DJ-3	DJ-5	DJ-8
Hauteur **(H)**	200	200	200	214	241	221	227
Longueur **(L)**	201	227	247	302	319	357	384
Largeur **(W)**	80	80	80	86	86	86	86
Diamètre **(D)**	64	66	66	83	83	105	116
Arm Lenght **(AL)**	70	70	70	83,9	83,9	97,4	RTB
Arm Radius **(AR)**	114	114	114	133,6	133,6	148,4	
Poids (Kg)	3,8	4	4,5	7,5	8	12,9	17,5
Couple Mini.	81	251	475	780	1 161	1 891	3 118
Couple Maxi.	339	678	1 592	2 832	4 309	6 843	10 705
Tour / minute couple	65	24	6,5	5,5	5	2,5	1,5
Carré conducteur	3/4''	3/4''	3/4''	1''	1''	1''1/2	1''1/2

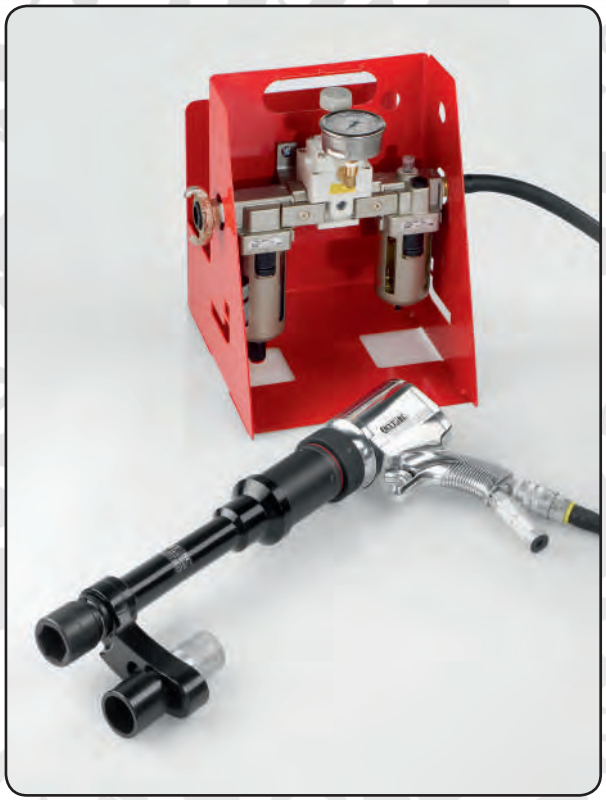

J-GUN
WHEEL GUN

J-GUN WHEEL GUN - Visseuse dynamométrique pneumatique (2 vitesses)
Application pour serrage / desserrage de roues de poids lourds

La série J-Gun a été conçue par THE TORQUE GUN COMPANY filiale de HYTORC USA. Ces visseuses assurent le serrage et desserrage de toutes les tailles et formes de boulonneries. La visseuse **J-Gun Wheel Gun** a été pensée pour le serrage et desserrage de roues de poids lourds. Cette visseuse garde les caractéristiques des autres visseuses de la gamme J-Gun à 2 vitesses débrayables, à la différence que le modèle **Wheel Gun** reçoit une extension d'entrainement pour assurer un accès plus facile sur certaines boulonneries de roues, et par conséquent de faciliter le serrage / desserrage. La 1ère vitesse assure la rapidité de mise en œuvre lors de l'accostage rapide des vis ou écrous, la deuxième vitesse débrayable manuellement assure le serrage au couple final. La mise en sécurité des opérateurs lors de l'utilisation est assurée par l'action d'une main sur la gâchette principale, et de l'autre main sur le levier de sécurité arrière (Brevet HYTORC).

- Disponible en carré conducteur 3/4''.
- Pression d'utilisation de 0,8 à 6,5 bars.
- Utilisation du Filtre Régulateur Lubrificateur obligatoire.
- Mode accostage rapide débrayable.
- Mode serrage au couple en petite vitesse.
- Extensions de serrage disponibles en 178 mm, 228 mm et 304 mm.
- Couple de serrage de 365 à 1 485 Newton Mètre.

Toutes les dimensions ci-dessous sont en millimètres. Ces dimensions sont susceptibles d'être modifiées.

Type de visseuse	Longueur (L)	Hauteur (H)	Largeur (W)	Rayon (R)	Poids (Kg)	Vitesse d'accostage	Vitesse serrage	Couple Mini.	Couple Maxi.
J-A.1-AP-WG	284,7	195,8	86,9	38,1	5,4	322 T/min	17 T/min	365 Nm	1 485 Nm